Diese Zeichnung ist unser Eigentum und darf weder dritten Personen, noch Konkurrenzfirmen mitgeteilt werden. Urheberrechtsgesetzt / Gesetz gegen unlauteren Wettbewerb

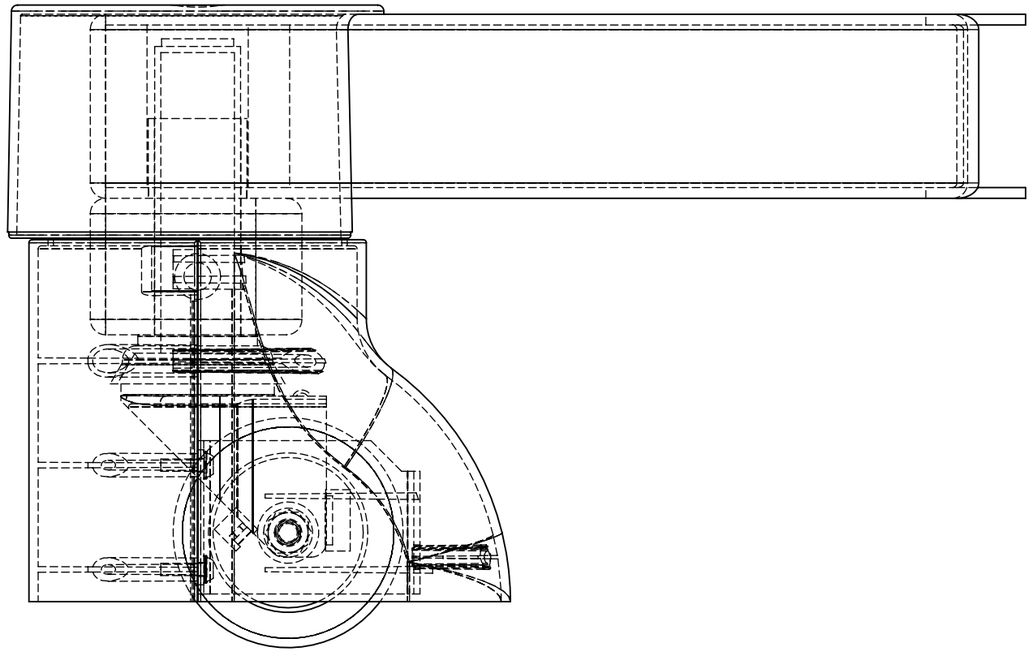

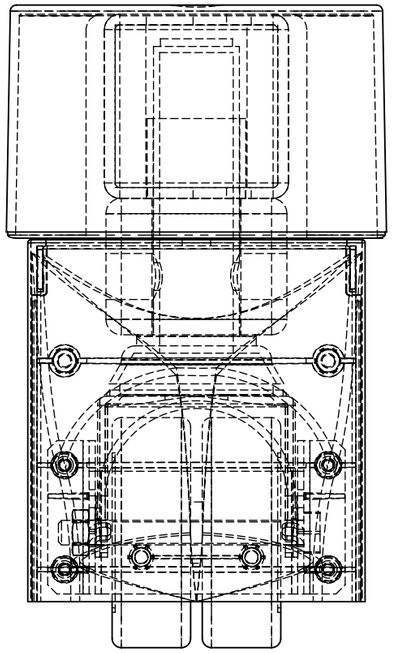

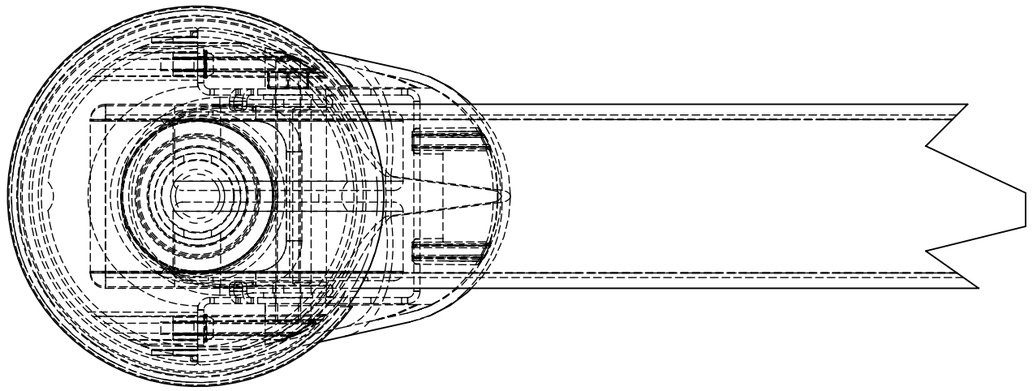

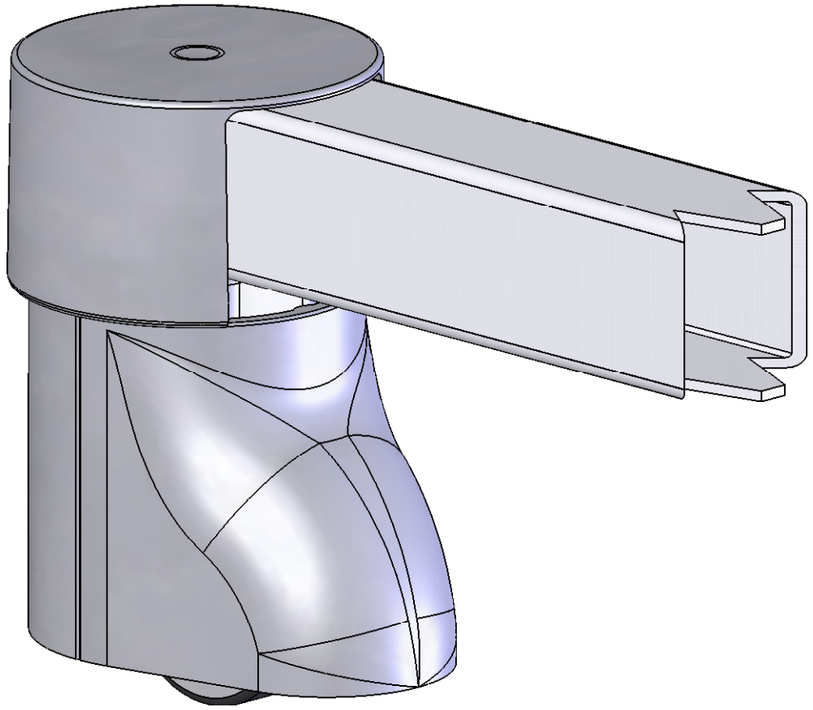

Konstruktion einer Radverkleidung für Pflegebetten
- Serienbauteile -

Zeichnung ist erst gültig nach Prüfung der Richtigkeit und Freigabe des Auftraggebers! Freigabe:_____ Unterschrift Auftraggeber / Datum				Maße ohne Toleranz-angaben nach		Ober-fläche	Maßstab1:2	(Gewicht in Gramm)
							Werkstoff:	
					Datum	Name		
				Bear.	21.08.2007	K. K.		
				Gepr.				
				Norm.			Radverkleidung	
								Blatt 1 / 1
								Bl
Zust.	Änderung	Datum	Name	(Urspr.)			(Ers. f.)	(Ers. d.)